600W S106

HF-CWA-HPS600MT

LAMPE AU SODIUM

120/208/240/277V 60Hz

CARACTÉRISTIQUES TECHNIQUES

Voltage d'entrée	**120**	**208**	**240**	**277**
Contrôle				
Voltage de la ligne		± 10%		
Wattage de la lampe		± 10%		
Facteur de puissance (min)		90%		
Wattage d'entrée		690W		
Voltage du circuit ouvert		220V		
Courant de ligne (Amps)				
Fonctionnement	5.80	3.40	3.00	2.60
Circuit ouvert	2.30	1.40	1.20	1.00
Démarrage	5.10	3.00	2.50	2.20
Temperature nominale UL				
Classe d'isolation		H (180°C)		
Code température		C		
Température de départ min.		-20°F -30°C		
Caractéristiques condensateur				
Microfarads		64 µf		
Volts (min.)		300 V		
Procédures de test 60 Hz				
Test haut potentiel 1 minute		2000 V		
Test haut potentiel 1 seconde		2500 V		
Tension secondaire circuit ouvert (V)		200-250		
Courant secondaire court-circuit (A)		7.40-9.00		
Courant entrée circuit ouvert (A)	1.60-1.8	0.70-1.8	0.60-1.6	0.50-1.5
Courant entrée court-circuit (A)	3.40-4.9	1.70-3.0	1.50-2.8	1.20-2.5
Matériaux (Primaire/Secondaire)				
Dimension A		85 mm		
Dimension B		138 mm		
Poids		9.20 kg		
Matériaux (primaire/secondaire)		AL/AL		

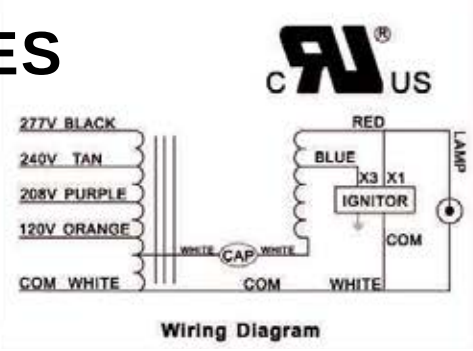

Wiring Diagram

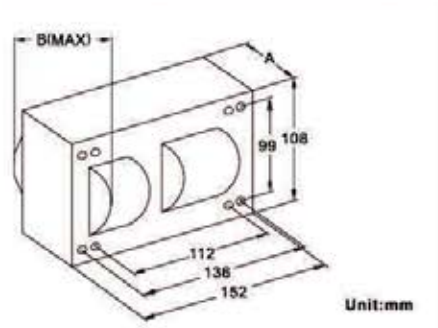

Reference Drawing

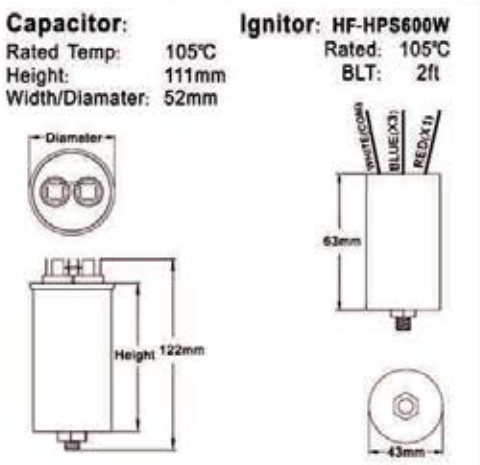

For alternate capacitor construction consult sales